ДЕВИЖН
Архитектура и проектирование

Общество с ограниченной ответственностью «АР»
Рег. № П-026-007203495175-0238 в реестре саморегулируемой организации Союз
«СРОП «Западная Сибирь»

Заказчик – ООО СЗ «Паритет. Регионы»

МНОГОКВАРТИРНЫЕ ЖИЛЫЕ ДОМА С ОБЪЕКТАМИ ИНФРАСТРУКТУРЫ, РАСПОЛОЖЕННЫЕ ПО АДРЕСУ: Г. ЕКАТЕРИНБУРГ, УЛ. КОМБИНАТСКАЯ. ЖИЛОЙ ДОМ ГП-9

РАБОЧАЯ ДОКУМЕНТАЦИЯ

Архитектурно-строительные решения

Часть 1. Архитектурно-строительные решения ниже 0,000

Секция ГП-9.1

174-АР/25-1-9.1-АС1

Директор М.В. Костыренко

Главный инженер проекта Д.Ю. Аверин

Изм.	№ док.	Подп.	Дата

В ПРОИЗВОДСТВО РАБОТ
ООО СЗ «Паритет. Регионы»
Руководитель проекта
Андрей Евгеньевич Беломестных
06.11.2026

id: 7994767

2026

Ведомость рабочих чертежей основного комплекта

Лист	Наименование	Примечание
1	Общие данные	
2	Кладочный план подземного этажа на отм. -3,000	
3	Схема расположения отверстий и перемычек подземного этажа на отм. -3,000	
4	Ведомость перемычек. Спецификация перемычек. Узлы крепления перемычек	
5	Схемы расположения элементов крепления стен и перегородок подземного этажа	
6	Разрез 1-1. Сечения А-А, Б-Б. Ограждение Огл-1	
7	Монолитный пандус Пм1	
8	Решетка металлическая Р1	
9	Узелы крыльца с занижением, сечение А-А, Б-Б	

Ведомость спецификаций

Лист	Наименование	Примечание
2	Спецификация элементов подземного этажа	
4	Спецификация элементов перемычек подземного этажа	
5	Спецификация деталей Дп1, Дп2, анкера А1 (на 1 шт.)	
5	Спецификация элементов армирования и крепления стен и перегородок подземного этажа	
6	Спецификация элементов ограждения Огл-1	
7	Спецификация элементов монолитного пандуса Пм1	
8	Спецификация элементов решетки металлической Р1	

Общие указания

1. Данный комплект чертежей выполнен на основании задания на проектирование, задания смежных отделов.
2. Проектируемое здание расположено по адресу: Свердловская область, г. Екатеринбург, ул. Комбинатская. Место строительства относится к климатическому району IВ по СП 131.13330.2025.
3. Расчетная температура наружного воздуха наиболее холодной пятидневки - минус 30°.
4. Основные климатические условия площадки строительства: ветровой район – I, снеговой район – III по СП 20.13330.2016 "Актуализированная редакция СНиП 2.01.07-85* "Нагрузки и воздействия".
5. Нормативное значение веса снегового покрова для III района 1.35кПа (135кгс/м^2) по СП 20.13330.2016 "Актуализированная редакция СНиП 2.01.07-85* "Нагрузки и воздействия".
6. Нормативное значение ветрового давления для I района 0.23кПа (23 кгс/м^2) по СП 20.13330.2016 "Актуализированная редакция СНиП 2.01.07-85* "Нагрузки и воздействия".
7. Уровень ответственности здания - 2 (нормальный) в соответствии с федеральным законом "Технический регламент о безопасности зданий и сооружений" от 30.12.2009 №384-ФЗ.
8. Классификация здания в соответствии с федеральным законом "Технический регламент о требованиях пожарной безопасности" от 22.07.2008 №123-ФЗ:
   - класс функциональной пожарной опасности жилого дома - Ф1.3;
   - класс функциональной пожарной опасности нежилых помещений - Ф4.3 (офисы);
   - степень огнестойкости здания - II;
   - класс конструктивной пожарной опасности здания- С0.
9. За относительную отм. 0,000 принята отметка чистого пола первого этажа секции ГП-9.6, что соответствует абсолютной отм. 270,70. Отметка чистого пола первого этажа секции ГП-9.1 – +0,150, что соответствует абсолютной отм. 270,85.
10. При производстве и приемке строительно-монтажных работ руководствоваться нормативными документами:
11. - СП 48.13330.2019 Организация строительства СНиП 12-01-2004;
    - СП 63.13330.2018 Бетонные и железобетонные конструкции. Основные положения. СНиП 52-01-2003;
    - СП 70.13330.2012 "Несущие и ограждающие конструкции. Актуализированная редакция СНиП 3.03.01-87";
    - Приказ Минтруда России от 11.12.2020 N 883н "Об утверждении Правил по охране труда при строительстве, реконструкции и ремонте" .
12. Запрещается приступать к выполнению работ без проекта производства работ (ППР).
13. Настоящий комплект чертежей разработан в соответствии с действующими нормами, правилами и государственными стандартами, действующими на территории Российской Федерации и обеспечивает безопасную для жизни и здоровья людей эксплуатацию объекта при соблюдении предусмотренных проектом мероприятий.
14. Акты на скрытые работы выполнять согласно приказа Минстроя России от 16.05.2023 №334/пр "Об утверждении состава и порядка ведения исполнительной документации при строительстве, реконструкции, капитальном ремонте объектов капитального строительства".

Конструктивные решения

1. Проектируемый объект - многоквартирные жилые дома с объектами инфраструктуры. Секции между собой конструктивно разделены деформационными швами.
2. Конструктивная система жилого здания принята каркасно-стеновой с пилонами и ядрами жесткости в виде стен лестнично-лифтовых узлов. Стены, пилоны, колонны, перекрытия из монолитного железобетона. Конструктивные решения ж.б. каркаса см. альбомы 174-АР/25-1-9.1-КЖ1.1 ... 174-АР/25-1-9.1-КЖ3.
3. В данном альбоме представлены архитектурно-строительные решения ниже отметки 0,000 секции ГП-9.1 жилого многоквартирного дома.
4. Секция ГП-9.1 - 16-ти этажное здание, в том числе: технический этаж на отм. минус 3,000; 1-ый этаж высотой 4,200 м (высота помещений – 3,92 м в чистоте); 14 жилых этажей со 2-го по 15-ый, высотой 3,00 м каждый (высота помещений – 2,72 м в чистоте), 16 этаж- высотой 3,18 м (высота помещений – 3,0 м в чистоте).
5. Общие габариты секции ГП-9.1 в плане между осями составляют: 27,80х15,00 м.
6. Фундамент выполнен в виде сплошной монолитной плиты по всей площади секции на свайном основании и разработан в альбомах 174-АР/25-1-9.1-КЖ0 и 174-АР/25-1-9.1-КЖ1.1.
7. Наружные стены ниже отметки 0,000 запроектированы монолитными железобетонными.
8. Утепление наружных стен в грунте выполнить экструзионным пенополистиролом толщиной 50 мм.
9. Стены лестнично-лифтового узла монолитные железобетонные толщиной 200 мм.
10. Пилоны - монолитные железобетонные, толщиной 200, 250 мм.
11. Перекрытия запроектированы из монолитного железобетона, безригельное.
12. Основные лестничные марши и площадки запроектированы монолитные железобетонные (см. альбом 174-АР/25-1-9.1-КЖ1.3- для лестниц ниже отметки 0,000).
13. Перегородки в подвалах запроектированы из кирпича силикатного утолщенного полнотелого рядового марки СУРПо - ₃М100/₃F25/1,8 ГОСТ 379-2015 на растворе М75 толщиной 120мм, высота 2840мм; из пустотелого силикатного блока СБПу200-₃М125/₃F50/₃D1200 248х200х248 ГОСТ 379-2015, толщиной 200мм на клеевом растворе не менее М75, F50, высота 2840мм.
14. Указания по армированию перегородок, их креплению к монолитным конструкциям, узлы см. лист 5.
15. Перемычки - из металлических уголков и рядовые (из арматуры Ф12А500С). Перемычки из стальных уголков защитить слоем цементно-песчаного раствора М75 δ=20мм по сетке; рядовые перемычки защитить слоем цементно-песчаного раствора δ=30мм.
16. Проект выполнен для плюсовых температур наружного воздуха. При производстве работ в зимнее время руководствоваться требованиями соответствующих разделов строительных норм и правил на производство и приемку строительно-монтажных работ в зимних условиях и указаниями по производству работ в зимних условиях в данном проекте.

Указания по производству работ в зимних условиях

Строительные работы в зимних условиях должны выполняться в соответствии с требованиями настоящих указаний СП 15.13330.2020 "Каменные и армокаменные конструкции"; Правила производства и приемки работ; СП 70.13330.2012 "Несущие и ограждающие конструкции. Актуализированная редакция СНиП 3.03.01-87".

Лица, отвечающие за производство работ в зимнее время, в обязательном порядке должны быть ознакомлены с перечисленными СП и указаниями данного альбома.

Защита строительных конструкций от коррозии

1. Степень воздействия среды на конструкции -не агрессивная.
2. Мероприятия по защите конструкции от коррозии и восстановления покрытий, поврежденных сваркой, выполнять в соответствии с требованиями СП 28.13330.2017 "Актуализированная редакция СНиП 2.03.11-85 "Защита строительных конструкций от коррозии" и ГОСТ 9.402-2004.
   - Степень очистки поверхностей от окислов третья;
   - Качество лакокрасочного покрытия должно соответствовать IV классу по ГОСТ 9.032-74*;
   - Все металлические конструкции и элементы подлежат защите от коррозии лакокрасочными материалами I группы толщиной 80 мкм (например, один слой эмали ПФ-115 ГОСТ 6465-2023 - 40 мкм и одного слоя грунтовки ГФ-021 ГОСТ 25129-2020* - 40 мкм).
3. Работы по защите от коррозии производить в соответствии с требованиями ГОСТ Р 12.3.052-2020 "Система стандартов безопасности труда. Строительство. Работы антикоррозионные. Требования безопасности", СНиП 12-04-2002 "Безопасность труда в строительстве. Часть 2. Строительное производство".

Кирпичная кладка

Качество материалов применяемых для кирпичной и каменной кладки в зимних условиях (цем.-песч. раствор) вне зависимости паспортов на них, должны подвергаться систематическому контролю путем лабораторных испытаний. Материалы, качество (марки) которых не удовлетворяют требованиям проекта, к применению не допускаются !!!

Для кирпичной и каменной кладки применять способ с применением растворов с химическими добавками, способных твердеть при отрицательных температурах. Кладку выполнять методом цепной перевязки.

В качестве противоморозных добавок, обеспечивающих твердение раствора на морозе, рекомендуется применять поташ. Допускается применять и другие разновидности добавок, обеспечивающих твердение раствора на морозе, не вызывающих коррозии арматуры и каменных материалов кладки, обеспечивающих долговечность растворов в эксплуатационных условиях.

При использовании в качестве противоморозной добавки формиата натрия, который является сильным ускорителем схватывания, должны обеспечиваться условия сохранения рабочей подвижности раствора в течение 1,5-2 часов, т.е периода, достаточного для укладки его в дело. Для этой цели в раствор с добавкой формиата натрия вводится водный раствор СДБ или других замедлителей схватывания, рекомендованных головными научно-исследовательскими организациями.

Потребное количество СДБ устанавливается на пробных замесах,но должно быть не более 1% по весу (для портландцементов).

В случае преждевременного (ложно-тиксотропного) загустения растворов с добавкой формиата натрия рекомендуется производить их повторное перемешивание на месте работы. Для обеспечения твердения растворов рекомендуется начинать вводить в них минимальное количество (50%) противоморозных добавок за 10 -15 дней перед наступлением зимних условий производства работ.

Армирование стен и простенков этажей производить согласно проекта.

Марки раствора при температуре наружного воздуха от минус 4°С до минус 15°С принимать на один порядок выше, чем марки, предусмотренные проектом для летних условий строительства.

Интенсивное твердение растворов с противоморозными добавками введенными в количестве, указанном в таблице N1, происходит при минимальной температуре наружного воздуха - для формиата натрия до минус 15°С.

При температуре наружного воздуха до минус 3°С марки кирпича и блоков такие же как для летних условий.

При температуре наружного воздуха до минус 3°С в растворы рекомендуется вводить минимальное количество (5%) противоморзных добавок.

Кладочные растворы с химическими добавками рекомендуется приготавливать на портландцементах марки не ниже 400.

Требования к монтажу профилированной мембраны PLANTER или аналога

Выступы профилированной мембраны должны быть обращены к гидроизоляции. Нахлест между рулонами должен составлять не менее 4 выступов. Швы между полотнами должны быть проклеены лентой PLANTERBAND или аналогом.

Крепление профилированной мембраны осуществляется посредством специального крепежа PLANTER fixing или аналогом выше уровня гидроизоляции. Верхний край мембраны должен быть закрыт декоративной планкой PLANTER profile или аналогом. Затем осуществляется послойная засыпка грунтом.

Компоновочная схема

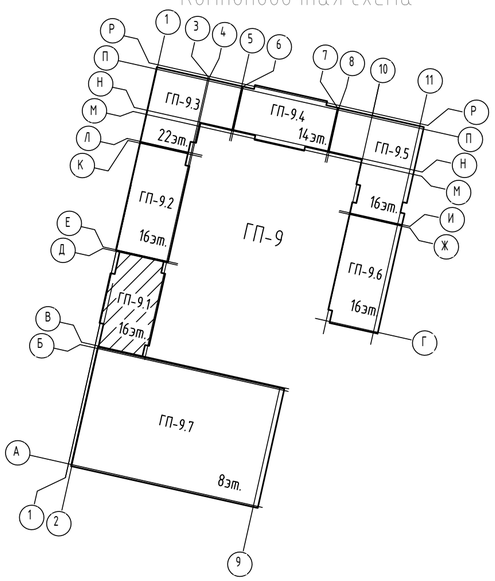

Изм.	Кол.уч.	Лист	№ док.	Подпись	Дата	174-АР/25-1-9.1-АС1		
						Многоквартирные жилые дома с объектами инфраструктуры, расположенные по адресу: г. Екатеринбург, ул. Комбинатская. Жилой дом ГП-9		
Разраб.		Ткаченко			10.26	Секция ГП-9.1	Стадия	Лист	Листов
Пров.		Аникеева			10.26		Р	1	9
Н. контр.		Рябиков			10.26	Общие данные	ДЕВИЖН		
ГИП		Аверин			10.26				

Взам. инв. № | Подп. и дата | Инв. № подл.

Формат А2

id: 7994767

Кладочный план подземного этажа на отм. -3,000

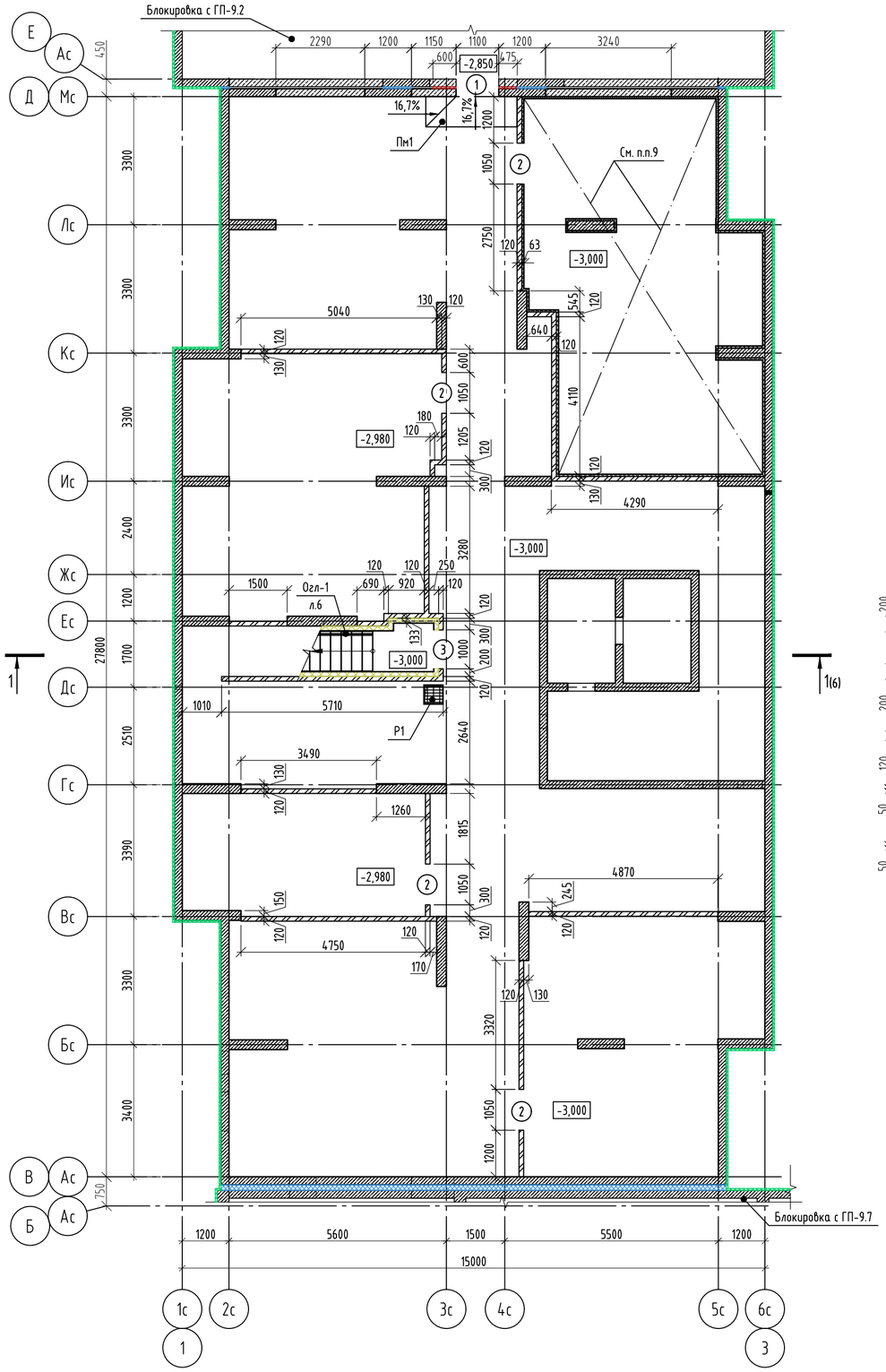

Спецификация элементов подземного этажа

Поз.	Обозначение	Наименование	Кол.	Масса ед., кг	Приме-чание
Огл-1	См. лист 6	Лестничное ограждение Огл-1	1	18,28	
Пм1	См. лист 7	Пандус монолитный Пм1	1		
Р1	См. лист 8	Решетка металлическая Р1	1	13,00	

Ведомость проемов

Марка, поз.	Габариты ВхН, мм	Отметка низа	Примечание
1	1100х2100	-2,850	
2	1050х2100	-3,000	
3	1000х2100	-3,000	

Условные обозначения:

- Монолитные железобетонные конструкции (см. альбом 174-АР/25-1-9.1-КЖ1.2.В);
- Внутренние стены - кладка из пустотелого силикатного блока СБПу200-≥М125/≥F50/≥D1200 248х200х248 ГОСТ 379-2015, толщиной 200мм на клеевом растворе не менее М75, F50, высота 2840мм;
- Кладка из кирпича силикатного утолщенного полнотелого рядового марки СУРПо - ≥М100/≥F25/1,8 ГОСТ 379-2015 на растворе М75 толщиной 120мм, высота 2840мм;
- Теплоизоляция наружных стен на высоту (глубину) 2м, из экструдированного пенополистирола ГОСТ 32310-2020 γ=35кг/м3, λ≤0,035 Вт/м°С (см. прим. п.8);
- Теплоизоляция деформационных швов (несъемная опалубка) - экструдированный пенополистирол (прочность на сжатие при 10%-ной линейной деформации ≥200кПа;
- Теплоизоляция деформационных швов из плит минераловатных (НГ) прочностью на сжатие ≥45 кПа, γ≥90кг/м3, λ≤0,040 Вт/м°С;
- Теплоизоляция стен тамбура и лестницы из минеральной ваты группы НГ, прочность при растяжении перпендикулярно лицевым поверхностям 3кПа, прочность при сжатии при 10% деформации - 10кПа, λ≤0,039 Вт/м°С, толщина слоя утепления - 150(120)мм с зашивкой ГСП-Н2 (Профиль ПС50, ПН50, ГСП-Н2 12,5мм-1 слой);
- Устройство шумоизоляции стен в помещении с инженерным оборудованием (см. прим. п.9);
- Устройство шумоизоляции потолка в помещении с инженерным оборудованием (см. прим. п.9);
- (1) - Номер проема;

1. Привязку и размеры монолитных железобетонных стен , пилонов см. альбом 174-АР/25-1-9.1-КЖ1.2.В.
2. Указания по кладке и армированию перегородок и детали их крепления к несущим элементам, узлы см. лист 5.
3. После пропуска инженерных коммуникаций все отверстия в стенах и перекрытиях заделать бетоном В7,5 на мелком заполнителе.
4. Перегородки, ограждающие инженерные коммуникации, возвести после завершения работ по монтажу коммуникаций.
5. Ведомость перемычек и спецификацию см. лист 4.
6. Данный лист смотреть совместно с альбомом 174-АР/25-1-9.1...9.6-АР1.
7. Привязки отверстий, маркировки перемычек смотреть на листе 4.
8. При длительном отсутствии обратной отсыпки грунтом пазух котлована предусмотреть укрывание утеплителя из пенополистирола геотекстилем для предотвращения разрушения УФ-лучами.
9. Шумоизоляцию потолка, пилонов и стен в помещении венткамеры в осях Ис-Мс/4с-6с выполнить по системе КНАУФ П113 (серия 1.045.9-2.08, выпуск на одноуровневом металлическом каркасе ПП 50х50/ПН 50х40 с заполнением звукоизоляционным материалом - минераловатными (базальтовыми) плитами ρ=37-45кг/м^3, λ≤0,041 Вт/м°С по ГОСТ 9573-2012 толщиной 50мм (типа Роквул Акустик Баттс), каркас облицевать листом ГСП-Н2 в один слой. В качестве шумоизоляции стен и пилонов принять облицовку по системе КНАУФ С626 (серия 1.073.9-2.08) на металлическом каркасе ПН50х40/ПС50х50 с заполнением звукоизоляционным материалом - минераловатными (базальтовыми) плитами ρ=37-45кг/м^3, λ≤0,041 Вт/м°С по ГОСТ 9573-2012 (типа Роквул Акустик Баттс) толщиной 50мм, каркас облицевать листом ГСП-Н2 в один слой.

Изм.	Кол.уч.	Лист	№ док.	Подпись	Дата
Разраб.		Ткаченко			10.26
Пров.		Аникеева			10.26
Н. контр.		Рябиков			10.26

174-АР/25-1-9.1-АС1

Многоквартирные жилые дома с объектами инфраструктуры, расположенные по адресу: г. Екатеринбург, ул. Комбинатская. Жилой дом ГП-9

Секция ГП-9.1

Стадия	Лист	Листов
Р	2	

Кладочный план подземного этажа на отм. -3,000

ДЕВИЖН

Взам. инв. №

Подп. и дата

Инв. № подл.

id: 7994767

Формат А2

Схема расположения отверстий и перемычек подземного этажа на отм. -3,000

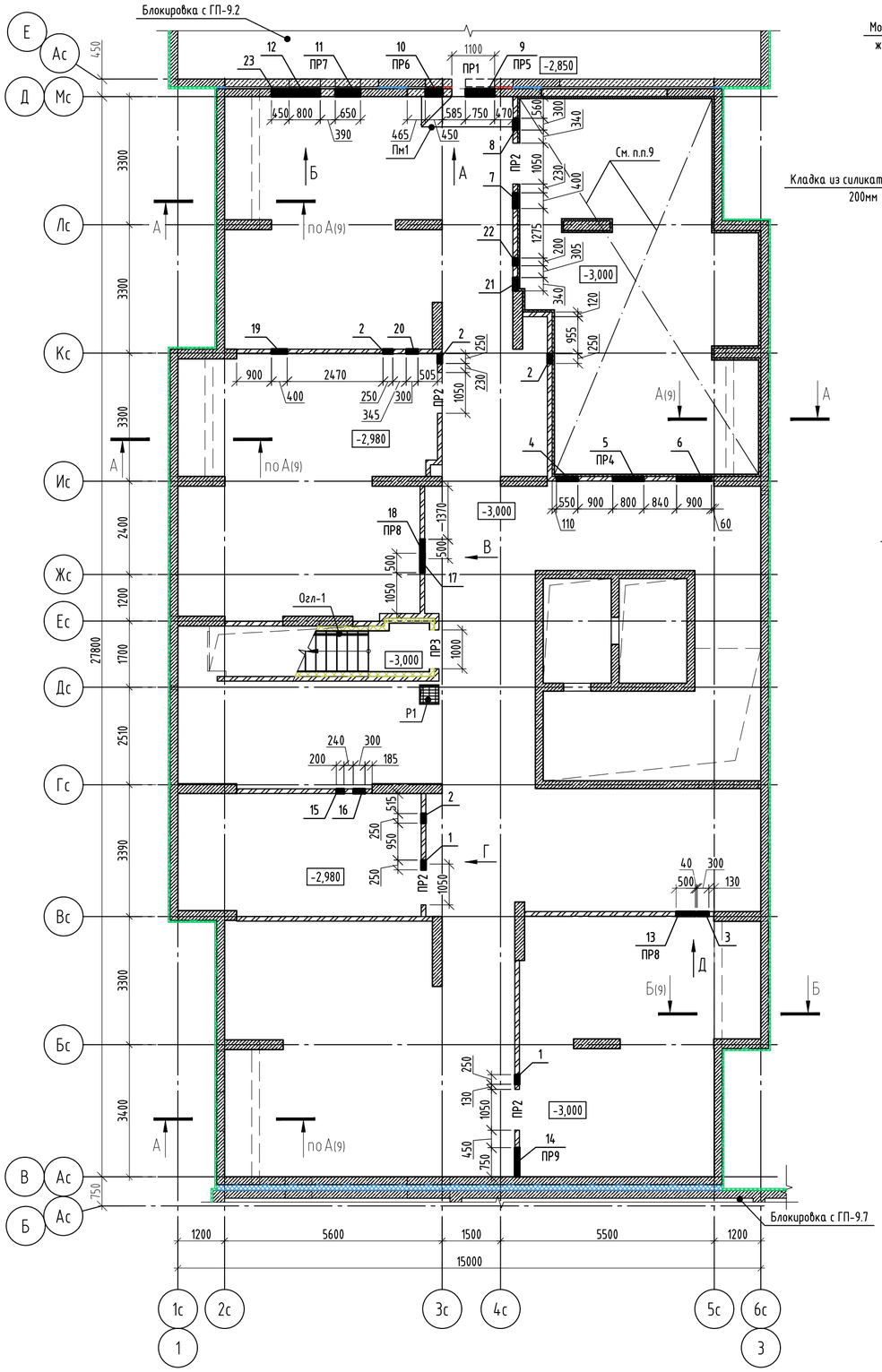

Вид А

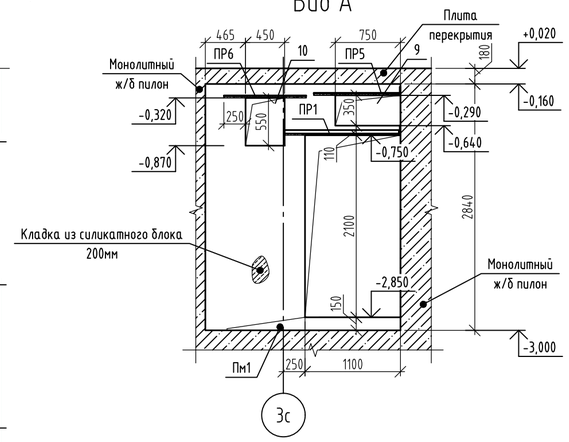

Вид Б

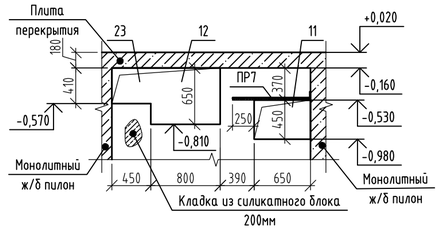

Вид В

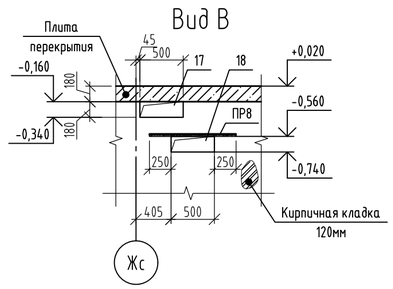

Вид Г

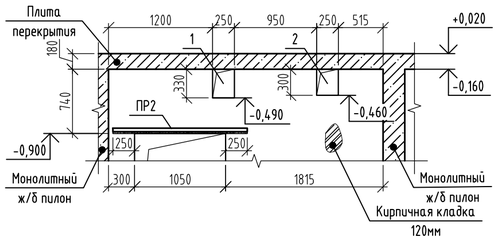

Вид Д

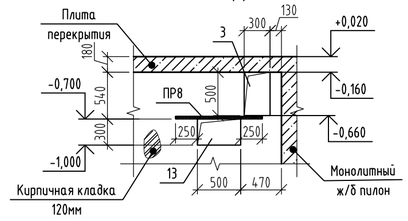

Ведомость отверстий

№ отв.	Размеры, мм		Отм. низа отв.	Назначение
	В	Н		
1	250	330	-0,490	ОВ
2	250	300	-0,460	ОВ
3	300	500	-0,660	ОВ
4	550	250	-0,410	ОВ
5	800	300	-0,680	ОВ
6	900	350	-0,510	ОВ
7	400	350	-0,510	ОВ
8	300	240	-0,400	ОВ
9	750	350	-0,640	ОВ
10	450	550	-0,870	ВК
11	650	450	-0,980	ВК
12	800	650	-0,810	ВК
13	500	300	-1,000	ВК
14	750	300	-1,150	ВК
15	200	360	-0,570	ЭОМ
16	300	200	-0,360	ЭОМ
17	500	180	-0,340	ЭОМ
18	500	180	-0,740	ЭОМ
19	400	410	-0,570	ЭОМ
20	300	410	-0,570	ЭОМ
21	340	230	-0,390	ЭОМ
22	200	230	-0,390	ЭОМ
23	450	410	-0,570	ЭОМ

Условные обозначения:

- Монолитные железобетонные конструкции (см. альбом 174-АР/25-1-9.1-КЖ1.2.В);
- Внутренние стены - кладка из пустотелого силикатного блока СБПу200-≥М125/≥F50/≥D1200 248х200х248 ГОСТ 379-2015, толщиной 200мм на клеевом растворе не менее М75, F50, высота 2840мм;
- Кладка из кирпича силикатного утолщенного полнотелого рядового марки СУРПо - ≥М100/≥F25/1,8 ГОСТ 379-2015 на растворе М75 толщиной 120мм, высота 2840мм;
- Теплоизоляция наружных стен на высоту (глубину) 2м, из экструдированного пенополистирола ГОСТ 32310-2020 γ=35кг/м3, λ<0,035 Вт/м°С (см. прим. п.8 л.2);
- Теплоизоляция деформационных швов (несъемная опалубка) - экструдированный пенополистирол (прочность на сжатие при 10%-ной линейной деформации ≥200кПа;
- Теплоизоляция деформационных швов из плит минераловатных (НГ) прочностью на сжатие ≥45 кПа, γ≥90кг/м3, λ<0,040 Вт/м°С;
- Теплоизоляция стен тамбура и лестницы из минеральной ваты группы НГ, прочность при растяжении перпендикулярно лицевым поверхностям 3кПа, прочность при сжатии при 10% деформации - 10кПа, λ<0,039 Вт/м°С, толщина слоя утепления - 150(120)мм с зашивкой ГСП-Н2 (Профиль ПС50, ПН50, ГСП-Н2 12,5мм-1 слой);
- Устройство шумоизоляции стен в помещении с инженерным оборудованием (см. прим. п.9 л.2);
- Устройство шумоизоляции потолка в помещении с инженерным оборудованием (см. прим. п.9 л.2);
- ПР1 - Марка перемычки;
- 2 - Марка отверстия

1. Привязку и размеры монолитных железобетонных стен , пилонов см. альбом 174-АР/25-1-9.1-КЖ1.2.В.
2. После пропуска инженерных коммуникаций все отверстия в стенах и перекрытиях заделать бетоном В7,5 на мелком заполнителе;
3. Ведомость перемычек и спецификацию см. лист 4;
4. Данный лист смотреть совместно с альбомом 174-АР25-1-9.1...9.6-АР1;
5. Указания по кладке и армированию перегородок и детали их крепления к несущим элементам, узлы см. лист 5;
6. Узлы крыльца с занижением см. лист 9;
7. Узлы герметизации ввода коммуникаций см. альбом 174-АР/25-1-КЖ.ГИ

Изм.	Кол.уч.	Лист	№ док.	Подпись	Дата	174-АР/25-1-9.1-АС1			
						Многоквартирные жилые дома с объектами инфраструктуры, расположенные по адресу: г. Екатеринбург, ул. Комбинатская. Жилой дом ГП-9			
Разраб.		Ткаченко			10.26	Секция ГП-9.1	Стадия	Лист	Листов
Пров.		Аникеева			10.26		Р	3	
Н. контр.		Рябиков			10.26	Схема расположения отверстий и перемычек подземного этажа на отм. -3,000	ДЕВИЖН		

Взам. инв. № | Подп. и дата | Инв. № подл.

id: 7994767

Формат А2

Ведомость перемычек

Марка	Схема сечения
ПР1 (L=1100мм)	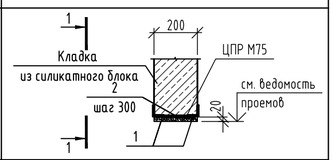
ПР2 (L=1050мм)	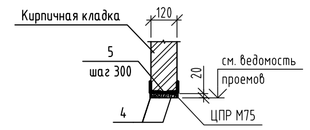
ПР3 (L=1000мм)	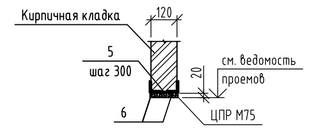
ПР4 (L=800мм)	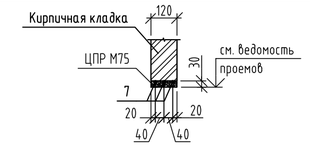
ПР5 (L=750мм)	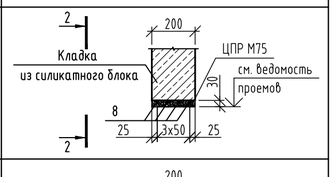
ПР6 (L=450мм)	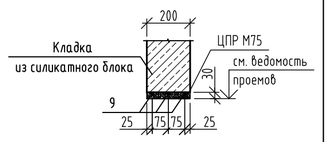
ПР7 (L=650мм)	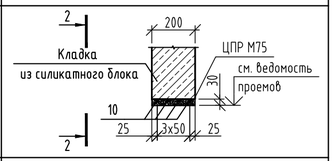
ПР8 (L=500мм)	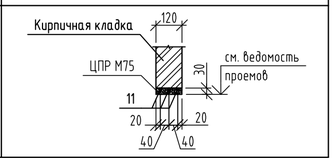

Узел крепления перемычки ПР1 к монолитной ж/б стене (пилону)

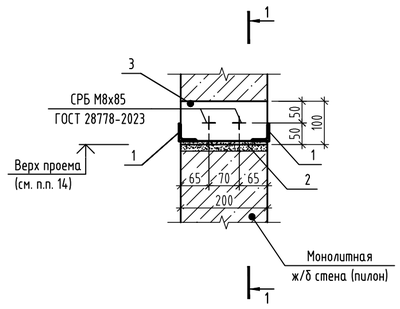

Деталь опирания перемычки ПР1 1-1

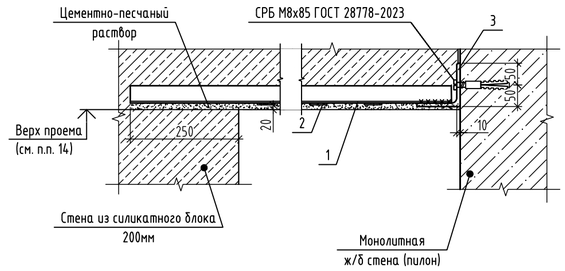

Узел крепления перемычки ПР5, ПР7 к монолитному ж/б пилону

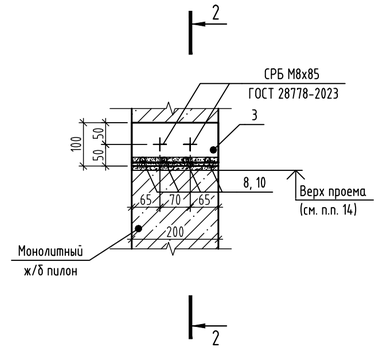

Деталь опирания перемычки ПР5, ПР7 2-2

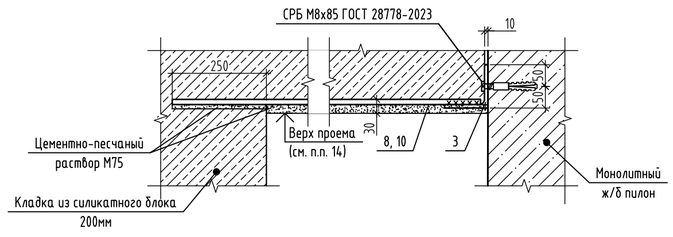

Спецификация элементов перемычек подземного этажа

Поз.	Обозначение	Наименование	Кол.	Масса ед., кг	Приме-чание
ПР1		Перемычка ПР1	1		на 1 марку
1		Уголок 40х4 ГОСТ 8509-93 / С245-4 ГОСТ 27772-2021 L= 1340	2	3,24	6,48
2		Лист 4х40х180 ГОСТ 103-2006 / С245-4 ГОСТ 27772-2021	4	0,23	0,92
3		Уголок 100х8 ГОСТ 8509-93 / С245-4 ГОСТ 27772-2021 L= 200	1	2,45	2,45
		СРБ М8х85 ГОСТ 28778-2023	2	0,06	0,12
ПР2		Перемычка ПР2	4		на 1 марку
4		Уголок 40х4 ГОСТ 8509-93 / С245-4 ГОСТ 27772-2021 L= 1550	2	3,75	7,50
5		Лист 4х40х100 ГОСТ 103-2006 / С245-4 ГОСТ 27772-2021	4	0,13	0,52
ПР3		Перемычка ПР3	1		на 1 марку
6		Уголок 40х4 ГОСТ 8509-93 / С245-4 ГОСТ 27772-2021 L= 1500	2	3,63	7,26
5		Лист 4х40х100 ГОСТ 103-2006 / С245-4 ГОСТ 27772-2021	4	0,13	0,52
ПР4		Перемычка ПР4	1		на 1 марку
7		Ø12 А500С, ГОСТ 34028-2016 L= 1300	3	1,15	3,45
ПР5		Перемычка ПР5	1		на 1 марку
8		Ø12 А500С, ГОСТ 34028-2016 L= 990	4	0.88	3.52
3		Уголок 100х8 ГОСТ 8509-93 / С245-4 ГОСТ 27772-2021 L= 200	1	2,45	2,45
		СРБ М8х85 ГОСТ 28778-2023	2	0,06	0,12
ПР6		Перемычка ПР6	1		на 1 марку
9		Ø12 А500С, ГОСТ 34028-2016 L= 950	3	0.84	2.52
ПР7		Перемычка ПР7	1		на 1 марку
10		Ø12 А500С, ГОСТ 34028-2016, L= 890	4	0.79	3.16
3		Уголок 100х8 ГОСТ 8509-93 / С245-4 ГОСТ 27772-2021 L= 200	1	2,45	2,45
		СРБ М8х85 ГОСТ 28778-2023	2	0,06	0,12
ПР8		Перемычка ПР8	2		на 1 марку
11		Ø12 А500С, ГОСТ 34028-2016, L= 1000	3	0.89	2.67

1. Данный лист смотреть совместно с листом 2, 3.
2. Рядовые перемычки защитить слоем цементно-песчаного раствора М75. Толщина защитного слоя - не менее 20 мм.
3. Сварку стальных элементов производить электродами типа Э-42 по ГОСТ 9467-75. Катет сварных швов принять по наименьшей толщине свариваемых элементов, кроме оговоренного.
4. Сталь конструкций С245-4 по ГОСТ 27772-2021. Арматурные соединения стержней к уголкам осуществлять по ГОСТ 14098-2014 (тип соединения Н1-Рш).
5. Для защиты от коррозии все металлические элементы (детали, анкера) огрунтовать и покрыть эмалью, общую толщину покрытия обеспечить не менее 80 мкм: грунт ГФ-021 по ГОСТ 25129-2020, эмаль ПФ-115 по ГОСТ 6465-76 в 2 слоя.
6. Над проемами и отверстиями в кладке толщиной 200мм для ширины >800мм выполнять перемычки из 2х равнополочных уголков 40х4.
7. Над отверстиями в кладке в кладке толщиной 200мм для ширины от 300...600мм включительно выполнить рядовые перемычки из трех стержней Ф 12А500С.
8. Над отверстиями в кладке в кладке толщиной 200мм для ширины от 601...800мм включительно выполнить рядовые перемычки из четырех стержней Ф 12А500С.
9. Над проемами и отверстиями в кладке толщиной 120мм для ширины >1000 мм выполнять перемычки из 2х равнополочных уголков 40х4.
10. Над проемами и отверстиями в кладке толщиной 120мм для ширины 700...1000 мм выполнять перемычки из 3х стержней ф 12А500С.
11. Над отверстиями в кладке в кладке толщиной 120мм для ширины до 700мм включительно выполнить рядовые перемычки из двух стержней Ф12А500С.
12. В местах, где не удается выполнить опирание перемычки на 250мм, на монолитную конструкцию установить равнополочный уголок ∟100х80 ГОСТ 8509-93. Уголок устанавливается на самоанкерующиеся распорные болты СРБ М8х85 ГОСТ 28778-2023.
13. Глубина опирания перемычек из арматурных стержней 250мм.
14. Отметку верха проемов см. ведомости проемов и отверстий на л. 2, 3.

Изм.	Кол.уч.	Лист	№ док.	Подпись	Дата
Разраб.		Ткаченко			10.26
Пров.		Аникеева			10.26
Н. контр.		Рябиков			10.26

174-АР/25-1-9.1-АС1

Многоквартирные жилые дома с объектами инфраструктуры, расположенные по адресу: г. Екатеринбург, ул. Комбинатская. Жилой дом ГП-9

Секция ГП-9.1

Стадия	Лист	Листов
Р	4	

Ведомость перемычек. Спецификация перемычек. Узлы крепления перемычек

ДЕВИЖН

Формат А2

Взам. инв. № | Подп. и дата | Инв. № подл.

id: 7994767

Схема расположения элементов армирования и крепления кирпичных перегородок подземного этажа (h=2,84м) толщиной 120 мм

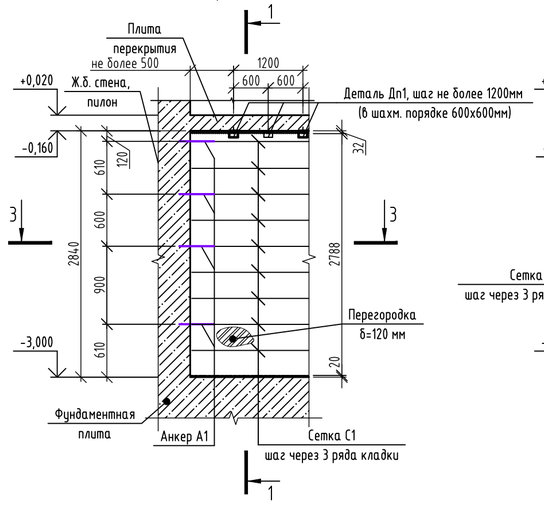

1-1

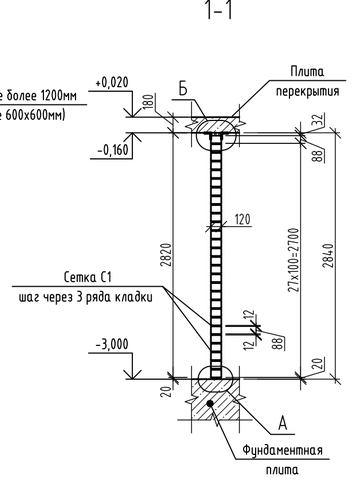

Схема расположения элементов армирования и крепления перегородок подземного этажа (h=2,84м) из силикатных блоков толщиной 200 мм

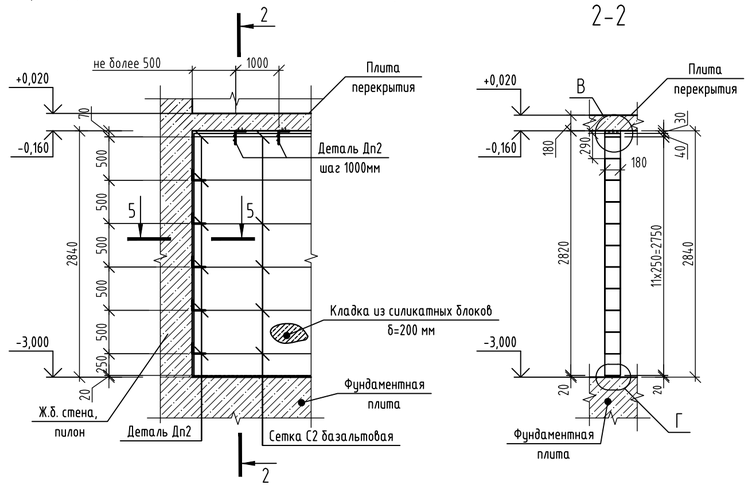

2-2

Спецификация деталей Дп1, Дп2, анкера А1 (на 1 шт.)

Марка изде-лия	Поз. дет.	Наименование	Кол.	Масса ед., кг	Масса изделия, кг
Дп1		Уголок 63х5 ГОСТ 8509-93 / С245-4 ГОСТ 27772-2021 L= 100	1	0,48	
		Анкер клиновой Ф6х60	1		
Дп2		Уголок из перфорированной оцинкованной полосы L150х120х2 (L=270мм, b=30мм)	1	0,06	
		Дюбель-гвоздь ДГП 6х60	2		
		Саморез 5х60 с дюбелем 8х52 U	2		
А1		Ф8 А500С ГОСТ 34028-2016 L= 400		0,16	

Спецификация элементов армирования и крепления стен и перегородок подземного этажа

Поз.	Обозначение	Наименование	Кол.	Масса ед., кг	Приме-чание
Дп1	данный лист	Деталь Дп1	205		
Дп2	данный лист	Деталь Дп2	68		
А1	данный лист	Анкер А1	84		
С1	СТО 36554501-043-2015	Сетка базальтовая 50/50-25Х25, b=125мм L= м.п.	993		
С2	СТО 36554501-043-2015	Сетка базальтовая 50/50-25Х25, b=185мм L= м.п.	83		

А

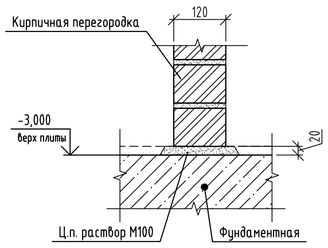

Б

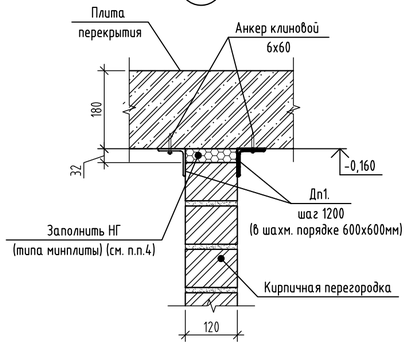

Г

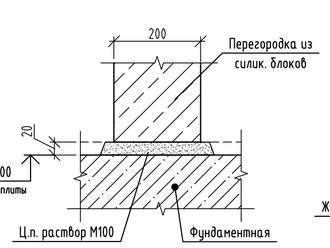

5-5

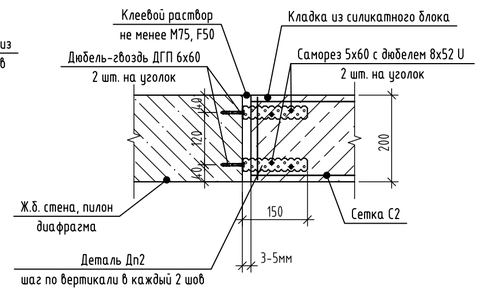

3-3

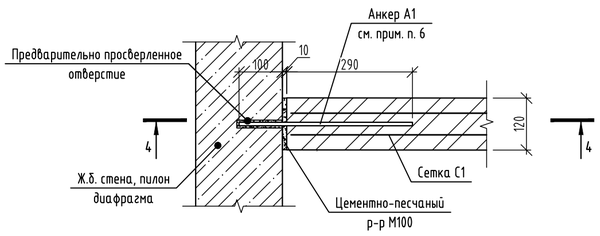

В

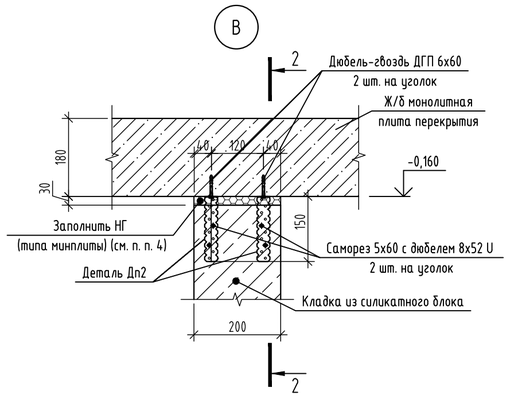

4-4

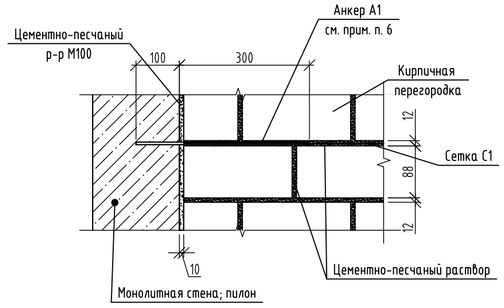

2-2

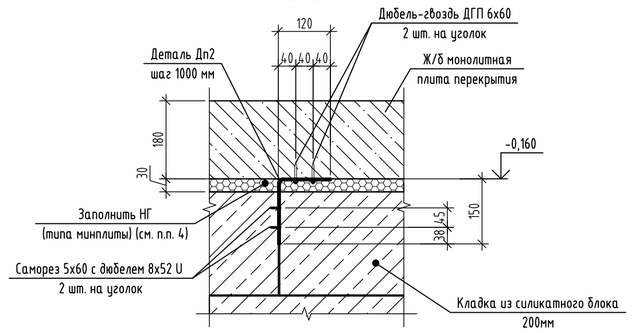

1. Производство работ вести в строгом соответствии с требованиями СП 70.13330.2012 " Несущие и ограждающие конструкции ", проекта производства работ и указаниями настоящего проекта.
2. Кладку кирпичных перегородок подвала толщиной 120мм выполнять из кирпича силикатного утолщенного полнотелого рядового марки СУРПо - М100/ F25/1,8 ГОСТ 379-2015 на растворе М75. Кладку кирпичных перегородок толщиной 120мм подземного этажа армировать в горизонтальных швах сеткой С1 - 50/50-25Х25 b=125мм СТО 36554501-043-2015 через каждые 3 ряда кладки.
3. Кладку перегородок из силикатных блоков СБПу200-М150/F50/1,2 248х200х248 ГОСТ 379-2015 толщиной 200мм подземного этажа выполнять на клеевом растворе не менее М75, F50 с оштукатуриванием штукатурным составом с гидроизоляционными свойствами. Кладку толщиной 200 мм армировать в горизонтальных швах базальтовой сеткой С2 - 50/50-25Х25 b=205мм СТО 36554501-043-2015 через первый ряд блоков, а далее через 2 ряда блоков. Первый ряд блоков выкладывать на цементно-песчаный раствор марки М100.
4. Компенсационные зазоры 20, 30 мм между несущим каркасом (перекрытием) и стенами 200мм и перегородками 120 мм заполнять негорючим упругим материалом (минплита НГ, монтажная пена противопожарная, полиуретановые прокладки и уплотнители), оштукатуренные цементно-песчаным раствором не менее М75.
5. Силикатный блок крепить к вертикальным несущим конструкциям с помощью уголков из перфорированной оцинкованной полосы 150х120х2 в уровне сеток.
6. Кирпичную кладку перегородок крепить к вертикальным несущим конструкциям с помощью анкеров А1 из стержней Ф8 А500С длиной 400 мм с шагом через 7 рядов кладки по высоте, устанавливаемых в уровне сеток. Кладочную сетку привязать к анкерам. Анкера А1 устанавливать в ж/б монолитные стены и пилоны на химические анкеры в предварительно просверленные отверстия, избегая попадания в рабочую арматуру, диаметр бурения принять на 5 мм больше диаметра арматурного стержня. В качестве хим. анкера использовать BIT 200 (или аналоги). Допускается применять вместо хим.анкеров безусадочную ремонтную смесь по типу "Скрепа М500 ремонтная" (или аналог).
7. К перекрытию кладку крепить с помощью деталей Дп1, Дп2 с шагом 1000 мм не менее двух креплений на простенок.
8. Первый ряд кладки выполнить на цементно-песчаном растворе, толщина шва максимум 10-30мм (см. узлы на данном листе). При толщине шва 30мм выполнить армирование сеткой.
9. Для защиты от коррозии все металлические элементы (детали, анкера) огрунтовать и покрыть эмалью, общую толщину покрытия обеспечить не менее 80 мкм: грунт ГФ-021 по ГОСТ 25129-2020, эмаль ПФ-115 по ГОСТ 6465-2023 в 2 слоя.
10. Сталь конструкций С245-4 по ГОСТ 27772-2021.

Изм.	Кол.уч.	Лист	№ док.	Подпись	Дата
Разраб.		Ткаченко			10.26
Пров.		Аникеева			10.26
Н. контр.		Рябиков			10.26

174-АР/25-1-9.1-АС1

Многоквартирные жилые дома с объектами инфраструктуры, расположенные по адресу: г. Екатеринбург, ул. Комбинатская. Жилой дом ГП-9

Секция ГП-9.1

Стадия	Лист	Листов
Р	5	

Схемы расположения элементов крепления стен и перегородок подземного этажа

ДЕВИЖН

Формат А2

Взам. инв. №

Подп. и дата

Инв. № подл.

id: 7994767

Разрез 1 - 1

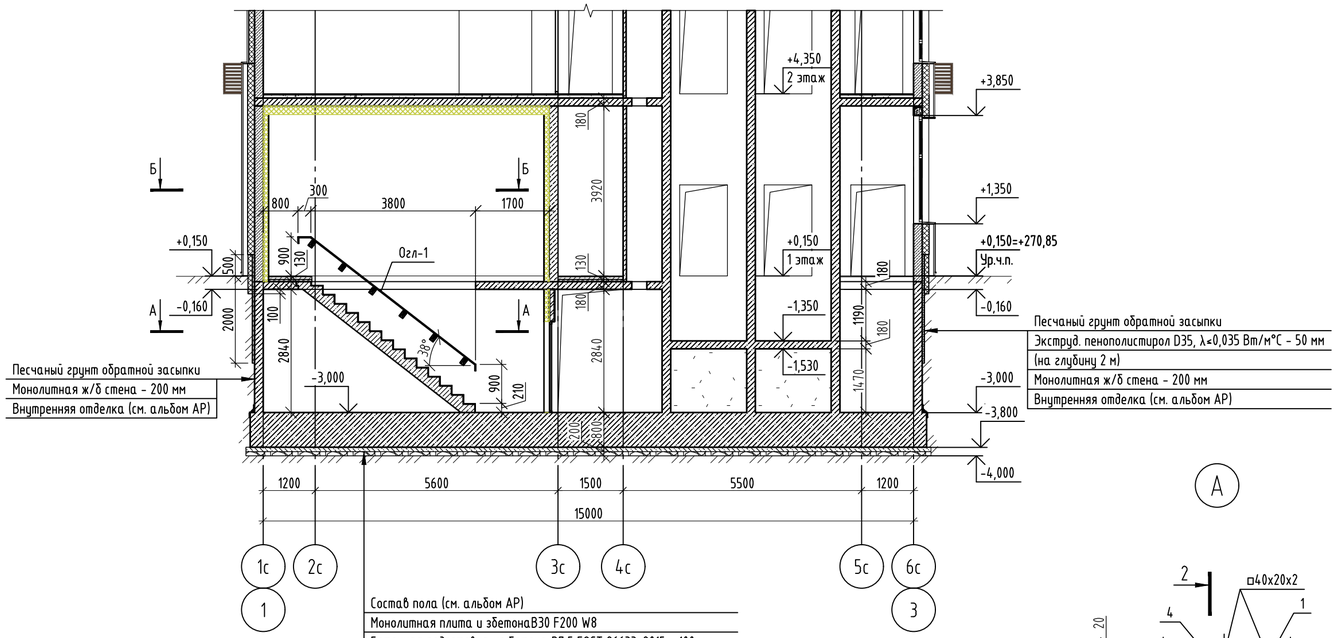

А-А

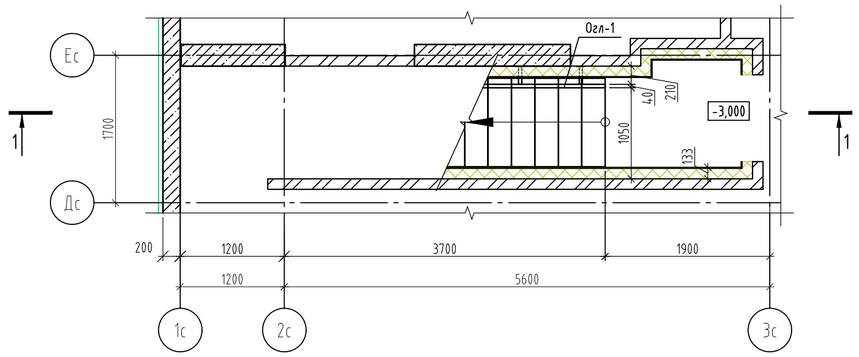

Б-Б

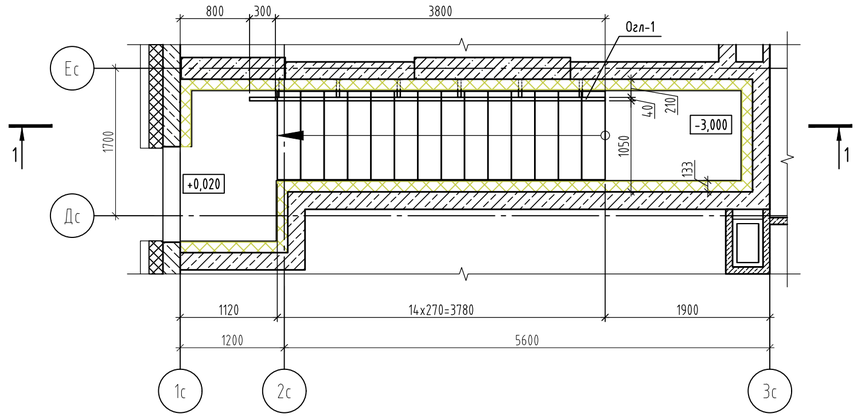

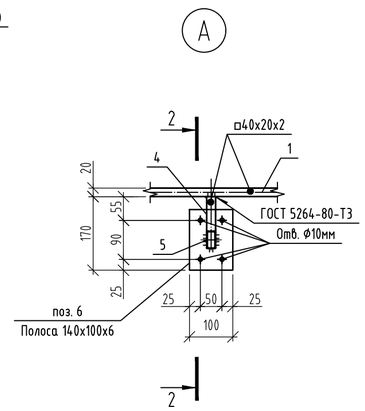

2-2

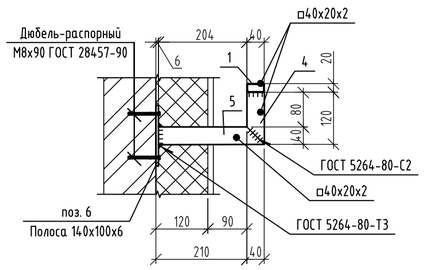

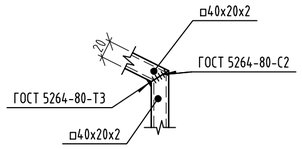

Спецификация элементов ограждения Огл-1

Марка изде-лия	Поз. дет.	Наименование	Кол.	Масса 1 дет., кг	Масса изделия, кг
Огл-1	1	Труба □ 40x20x2 ГОСТ 8645-68* / Ст3сп ГОСТ 1380-2005 L= 4805	1	8.17	18.28
	2	Труба □ 40x20x2 ГОСТ 8645-68* / Ст3сп ГОСТ 1380-2005 L= 300	1	0.51	
	3	Труба □ 40x20x2 ГОСТ 8645-68* / Ст3сп ГОСТ 1380-2005 L= 150	2	0.26	
	4	Труба □ 40x20x2 ГОСТ 8645-68* / Ст3сп ГОСТ 1380-2005 L= 120	6	0.20	
	5	Труба □ 40x20x2 ГОСТ 8645-68* / Ст3сп ГОСТ 1380-2005 L= 244	6	0.41	
	6	Полоса 140x100x6 ГОСТ 103-2006 / С245-4 ГОСТ 27772-2021	6	0,66	
	7	Полоса 40x20x2 ГОСТ 103-2006 / С245-4 ГОСТ 27772-2021	2	0,01	
		Дюбель-распорный М8х90 ГОСТ 28457-90	24	0,06	

Ограждение Огл-1

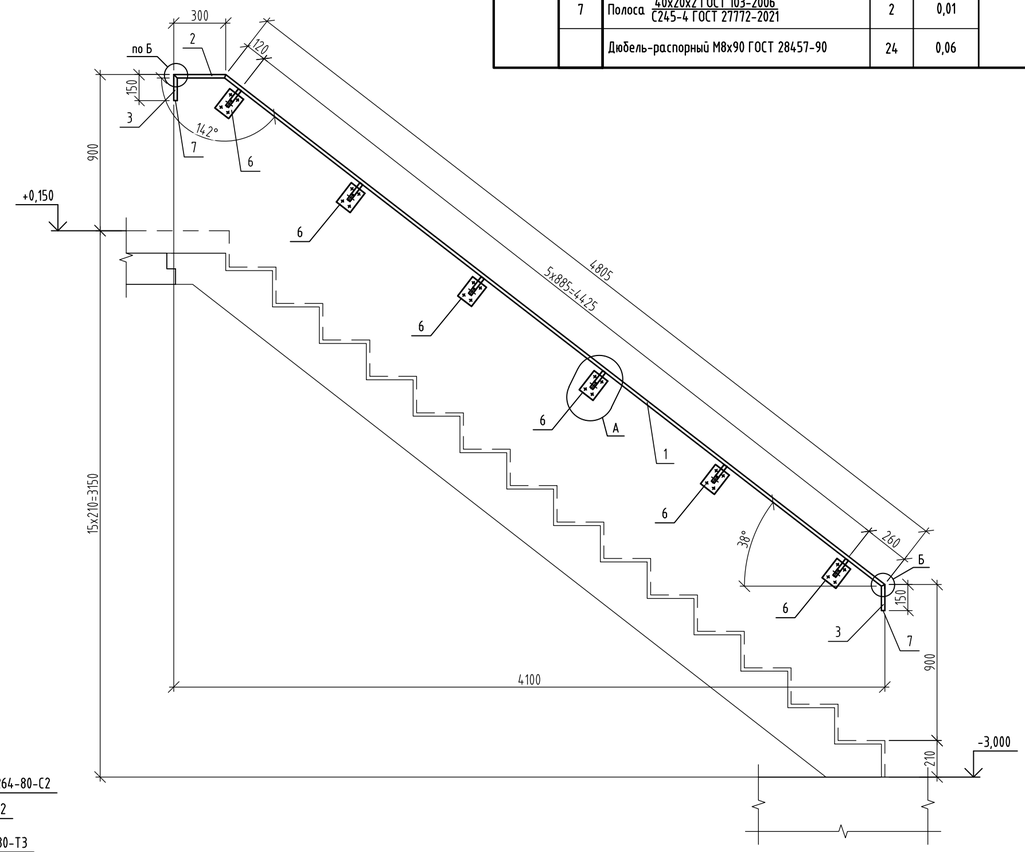

1. Данный лист смотреть совместно с листом 2.
2. Изготовление и монтаж стальных конструкций производить в соответствии: СП 16.13330.2017 "СНиП II-23-81* Стальные конструкции". ГОСТ 5264-80. " Ручная дуговая сварка. Соединения сварные. Основные типы, конструктивные элементы и размеры "
3. Сварку стальных элементов производить электродами типа Э42 по ГОСТ 9467-75. Катет сварных швов принять по наименьшей толщине свариваемых элементов, кроме оговоренных. Сварные швы должны иметь равномерное по длине сечение. Непровары, пережоги и др. дефекты сварных швов не допускаются.
4. Сталь конструкций С245-4 по ГОСТ 27772-2021.
5. Для защиты от коррозии все металлические элементы огрунтовать и покрыть эмалью, общую толщину покрытия обеспечить не менее 80 мкм: грунт ГФ-021 по ГОСТ 25129-2020, эмаль ПФ-115 по ГОСТ 6465-2023 за два раза.
6. Все открытые торцы труб заглушить пластинами 2х40х20 ГОСТ 19903-2005 из стали С245-4 ГОСТ 27772-2015.
7. Изготовление и приемку ограждений выполнять по ГОСТ 25772-2021

id: 7994767

Изм.	Кол.уч.	Лист	№ док.	Подпись	Дата
Разраб.		Ткаченко			10.26
Пров.		Аникеева			10.26
Н. контр.		Рябиков			10.26

174-АР/25-1-9.1-АС1

Многоквартирные жилые дома с объектами инфраструктуры, расположенные по адресу: г. Екатеринбург, ул. Комбинатская. Жилой дом ГП-9

Секция ГП-9.1

Стадия	Лист	Листов
Р	6	

Разрез 1-1. Сечения А-А, Б-Б. Ограждение Огл-1

ДЕВИЖН

Формат А2

Взам. инв. № | Подп. и дата | Инв. № подл.

Монолитный пандус Пм1

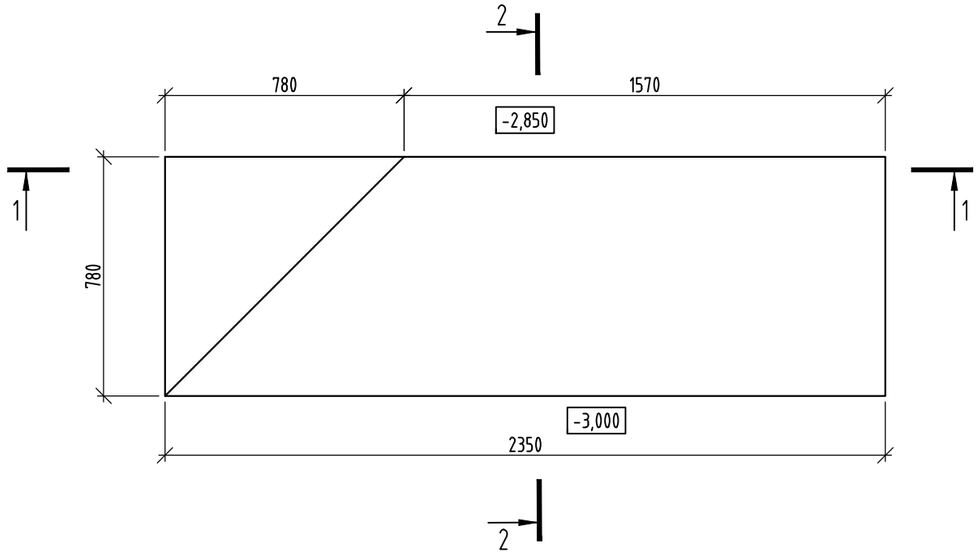

1-1

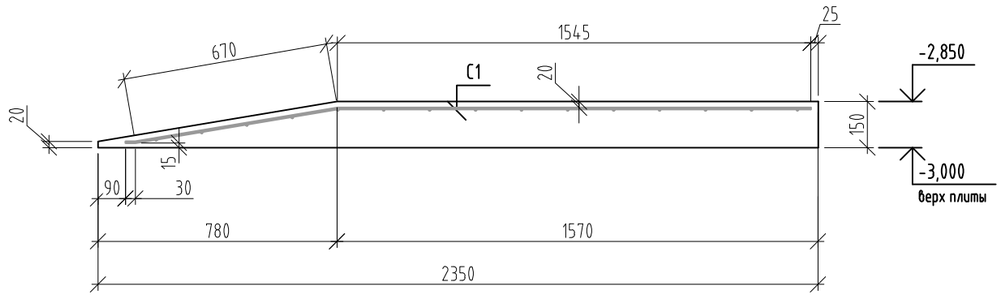

2-2

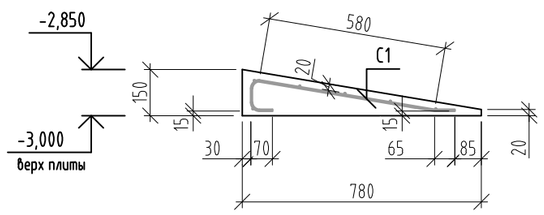

Спецификация элементов монолитного пандуса Пм1

Поз.	Обозначение	Наименование	Кол.	Масса ед., кг	Примечание
С1		С5Вр500 $\frac{150}{150}$ 86,5х224,5 ГОСТ Р 71261-2024	1	2,33	2,33
		Материалы			
	ГОСТ 26633-2015	В25 F100 W6	0,39		м3

1. Общие указания по возведению конструкций см. на листе 1.
2. Лист читать совместно с листом 2

Изм.	Кол.уч.	Лист	№ док.	Подпись	Дата
Разраб.		Ткаченко			10.26
Пров.		Аникеева			10.26
Н. контр.		Рябиков			10.26

174-АР/25-1-9.1-АС1

Многоквартирные жилые дома с объектами инфраструктуры, расположенные по адресу: г. Екатеринбург, ул. Комбинатская. Жилой дом ГП-9

Секция ГП-9.1

Стадия	Лист	Листов
Р	7	

Монолитный пандус Пм1

ДЕВИЖН

Формат А3

Взам. инв. №

Подп. и дата

Инв. № подл.

id: 7994767

Решетка металлическая Р1

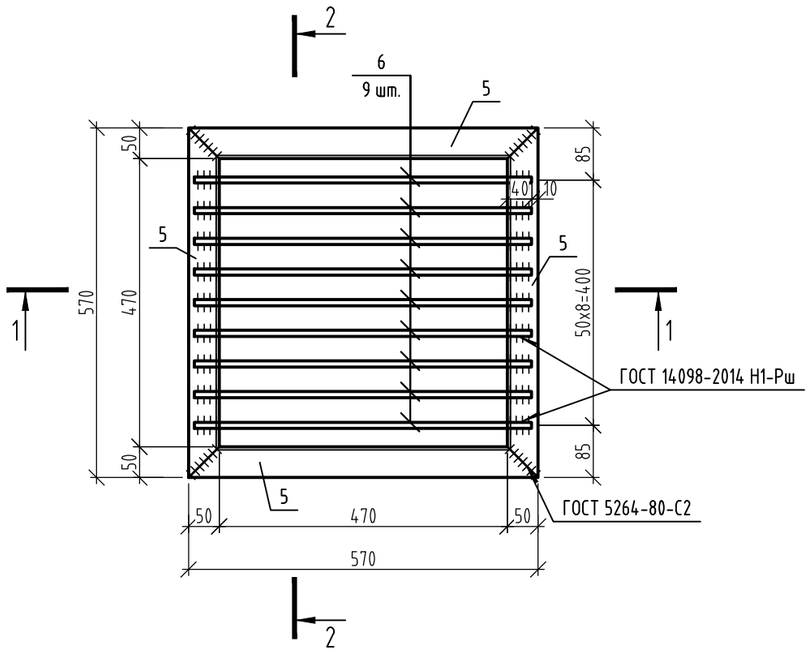

Спецификация элементов решетки металлической Р1

Поз.	Обозначение	Наименование			Кол.	Масса ед., кг	Приме-чание
		Решетка металлическая Р1			1	13.00	
5		Уголок 50х5 ГОСТ 8509-93 / С245-4 ГОСТ 27772-2021	L=	570	4	2,15	8.60
6		ф12 А240, ГОСТ 34028-2016	L=	550	9	0,49	4.40

Схема установки решётки Р1 на приямок

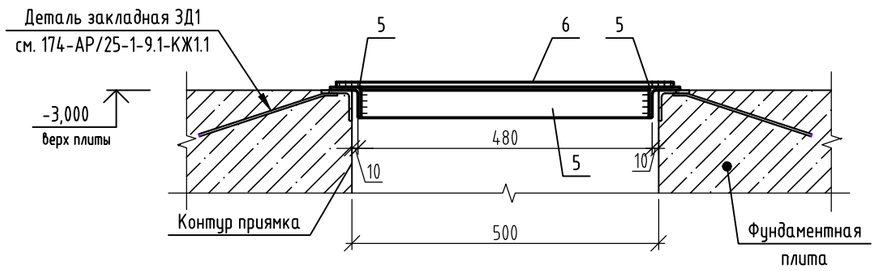

1-1

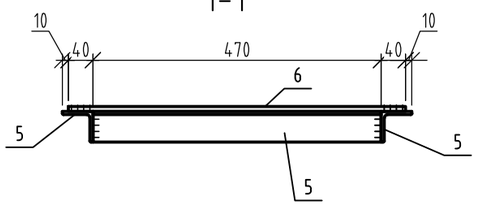

2-2

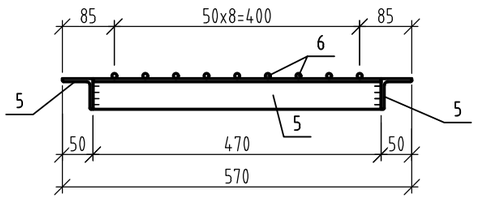

1. Общие указания по возведению конструкций см. на листе 1.
2. Лист читать совместно с листом 2.
3. Сварку стальных элементов производить по ГОСТ 5264-80 и ГОСТ 14098-2014 электродами типа Э42 по ГОСТ 9467-75. Катет сварных швов принять по наименьшей толщине свариваемых элементов, кроме оговоренного.
4. Антикоррозионную защиту производить в соответствии с требованиями СП 28.13330.2017 и СП 72.13330.2016 "Защита строительных конструкций от коррозии". Все стальные закладные, накладные и соединительные детали должны быть защищены лакокрасочными покрытиями. Все стальные конструкции должны быть очищены от грязи, ржавчины, масел. Группа очистки - вторая по ГОСТ 9.402-80 и окрашены за 2 раза эмалью ПФ-115 по ГОСТ 6465-76* по грунтовке ПФ-021 по ГОСТ 25129-2020. Общая толщина покрытия - не менее 80 мкм.
5. Конструкции изготавливать согласно СП-53-101-98, монтаж - СП 70.13330.2012.
6. Сталь конструкций С245-4 по ГОСТ 27772-2021

id: 7994767

Изм.	Кол.уч.	Лист	№ док.	Подпись	Дата
Разраб.		Ткаченко			10.26
Пров.		Аникеева			10.26
Н. контр.		Рябиков			10.26

174-АР/25-1-9.1-АС1

Многоквартирные жилые дома с объектами инфраструктуры, расположенные по адресу: г. Екатеринбург, ул. Комбинатская. Жилой дом ГП-9

Секция ГП-9.1

Стадия	Лист	Листов
Р	8	

Решетка металлическая Р1

ДЕВИЖН

Формат А3

Взам. инв. №

Подп. и дата

Инв. № подл.

Узел крыльца с занижением
А - А (3)

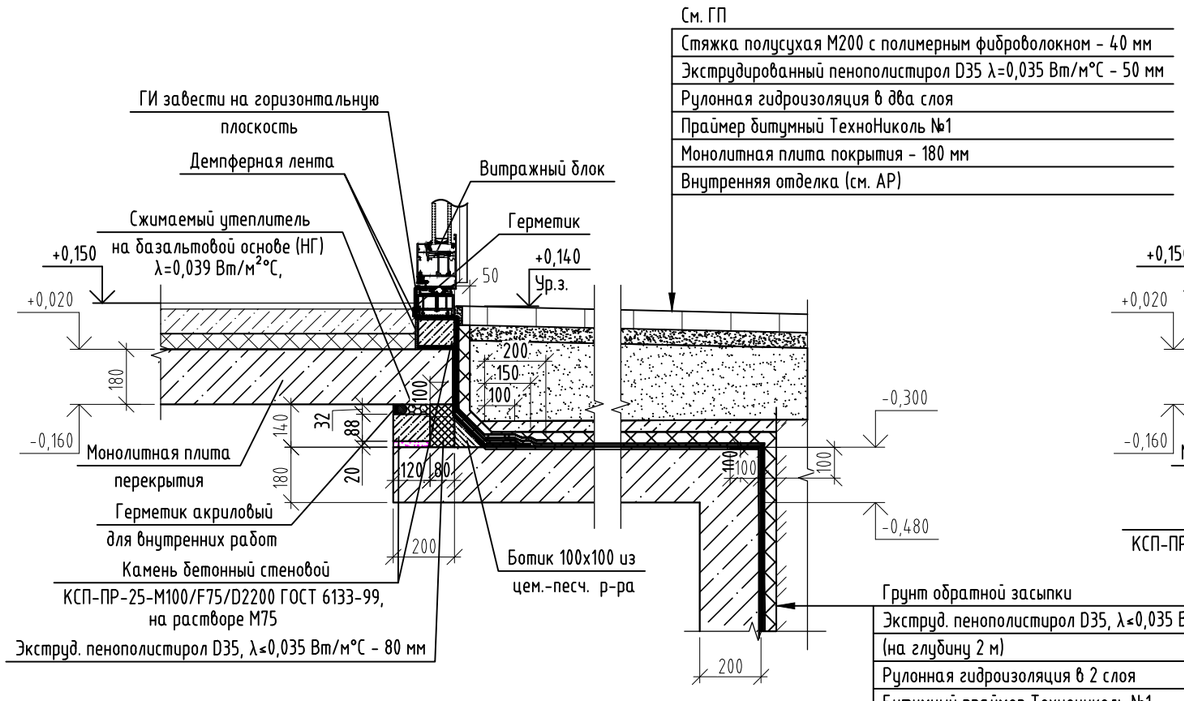

Узел крыльца с занижением
Б - Б (3)

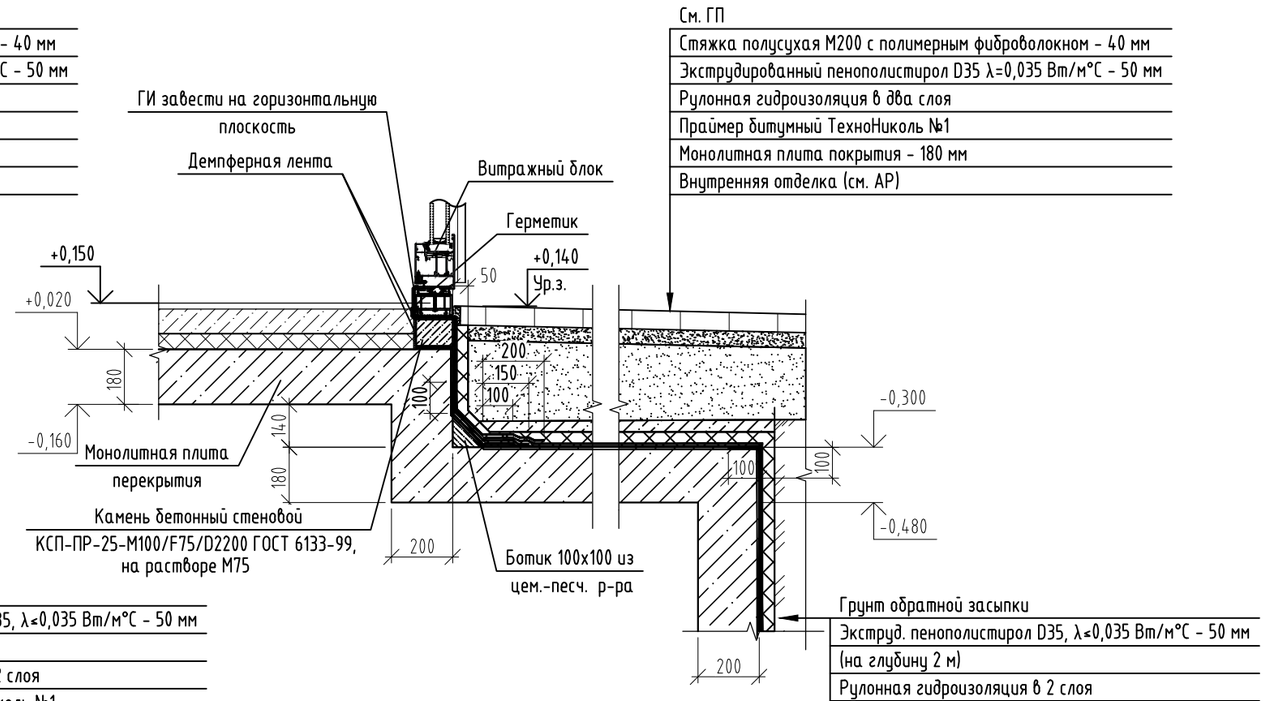

1. Узлы разработанные на данном листе замаркированы на листе 3

id: 7994767

Изм.	Кол.уч.	Лист	№ док.	Подпись	Дата
Разраб.		Ткаченко			10.26
Пров.		Аникеева			10.26
Н. контр.		Рябиков			10.26

174-АР/25-1-9.1-АС1

Многоквартирные жилые дома с объектами инфраструктуры, расположенные по адресу: г. Екатеринбург, ул. Комбинатская. Жилой дом ГП-9

Секция ГП-9.1

Стадия	Лист	Листов
Р	9	

Узлы крыльца с занижением, сечение А-А, Б-Б

ДЕВИЖН

Формат А3

Взам. инв. №

Подп. и дата

Инв. № подл.